Лабораторная работа № 8

Задание
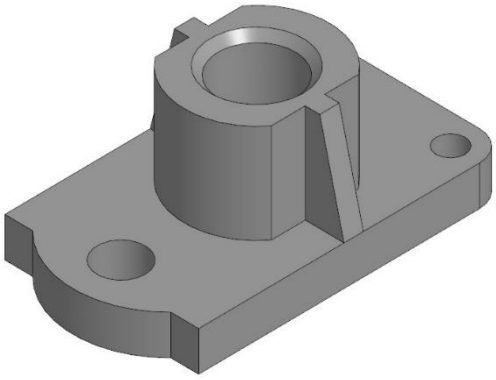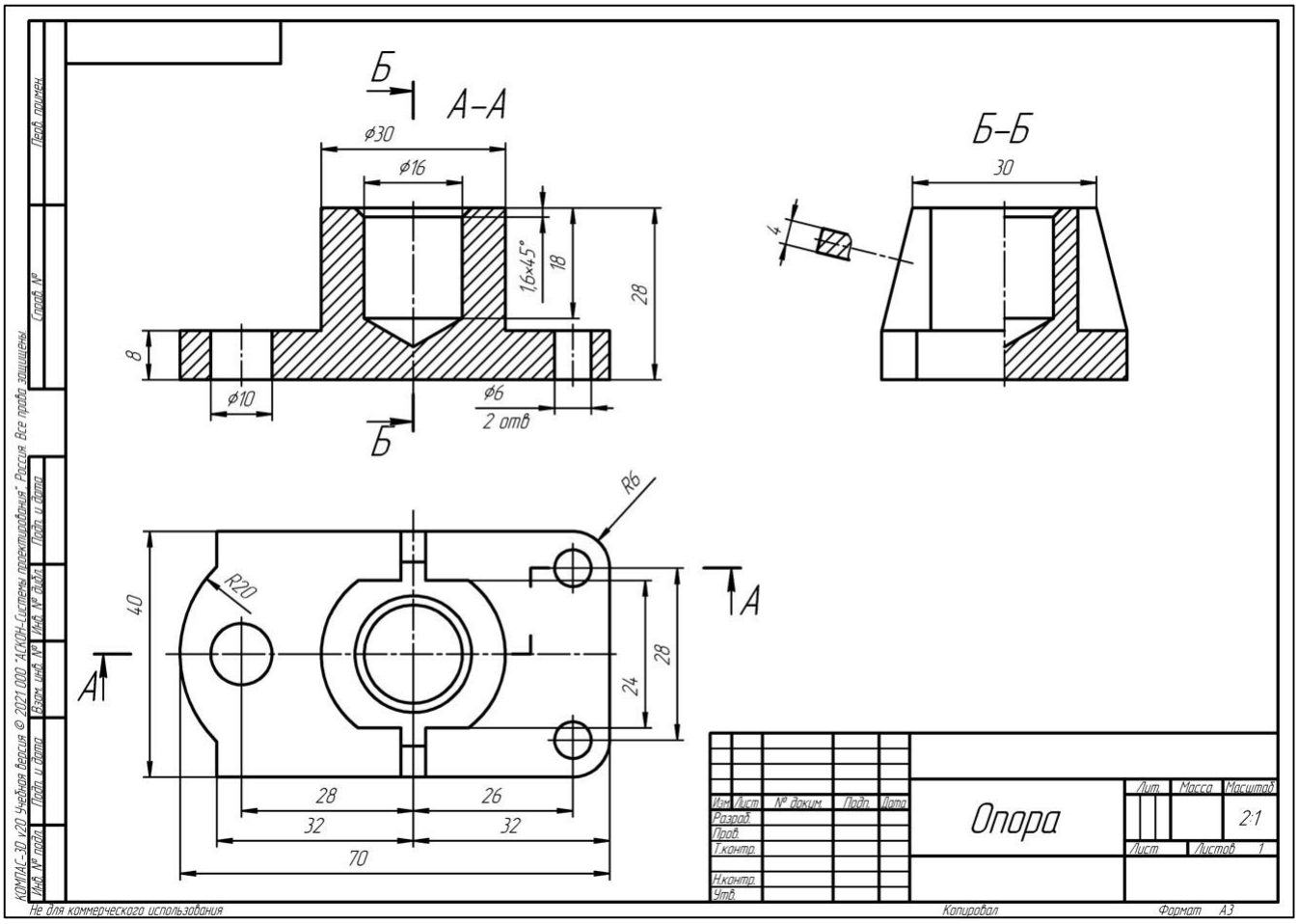
По созданной ранее электронной геометрической модели опоры создать чертеж.